Diamond 4015

Arıtmalı, spiralli mutfak bataryası

Tek montaj deliği

Şebeke suyu, arıtılmış su ve çekilebilir spiral başlık tek gövdede.

ÜRÜN GÖRÜNÜMÜ



YAN GÖRÜNÜŞ

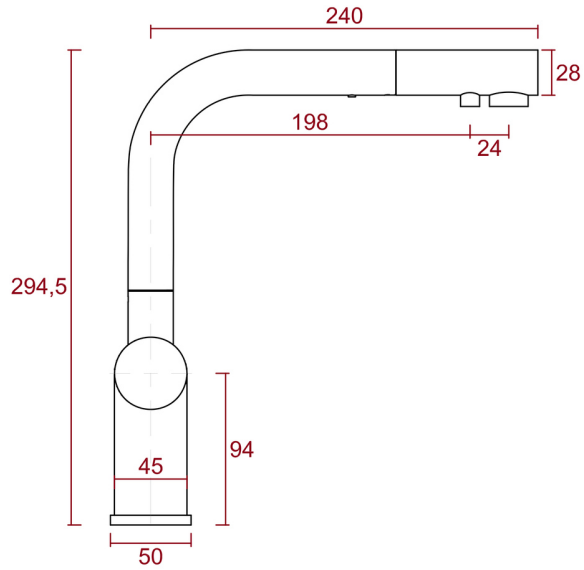

ÜST GÖRÜNÜŞ

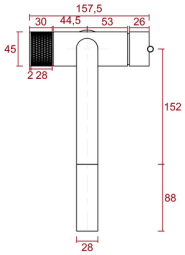

ÖN GÖRÜNÜŞ

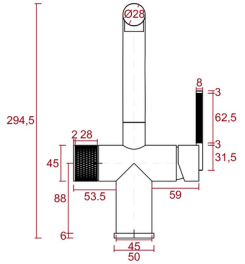

Toplam yükseklik	Yatay erişim[1]	Taban genişliği	Montaj deliği çapı
294,5 mm	**240 mm**	**50 mm**	**Ø35 mm**

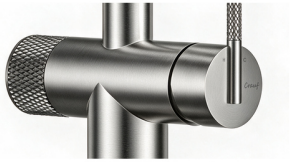

Gövde üzerindeki arıtma kumandası

Ana kolun karşısındaki yuvarlak kumandayı çevirerek arıtılmış suyu açıp kapatın.

Kartuş ve bağlantılar

Özel üretim seramik kartuş, 700.000 çevrime kadar.

Perlatör, esnek bağlantı ve çekme hortumu bileşenlerinde 304 paslanmaz çelik kullanılır.

Bileşen üretimi • İspanya, İsviçre, Almanya ve Çin

[1] Montaj ekseninden başlığın en uç noktasına kadar.

Ölçüler mm cinsindendir.

Batarya ve bağlantı parçaları

Sökülü görünüş

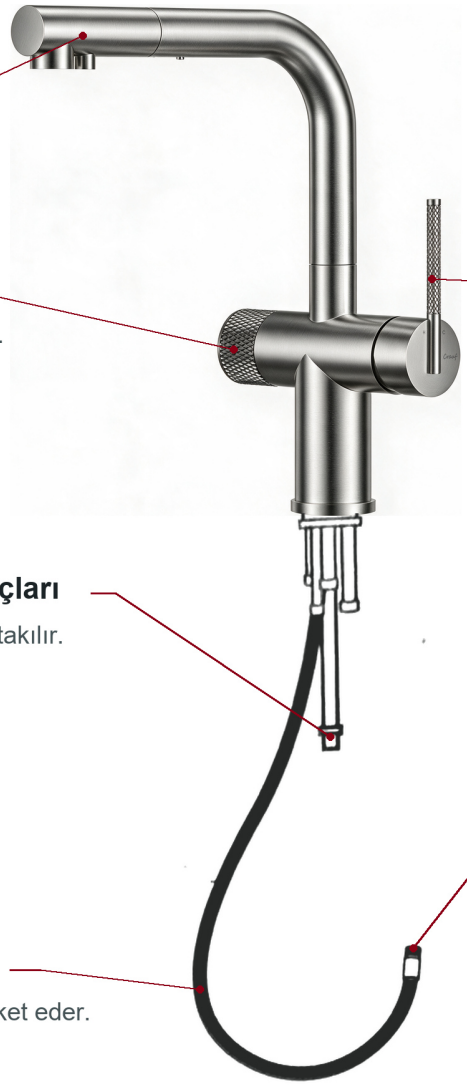

Spiral başlık
Çekerek uzatın.

Arıtma suyu
Yan düğmeyi çevirin.

Şebeke suyu
Sağ kolla ayarlayın.

Metal bağlantı uçları
Hortumlar bu uçlara takılır.

Spiral hortumun ucu
T adaptöre takılır.

Spiral hortum
Başlıkla birlikte hareket eder.



Metal uçlar • yakın plan

MONTAJ SETİ

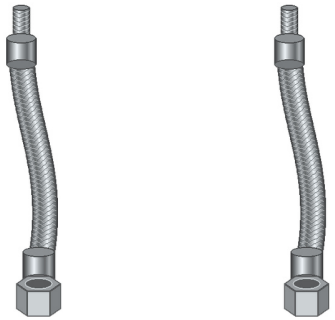

Sıcak ve soğuk su hortumları
Somunlu uçları ilgili vanalara bağlayın.

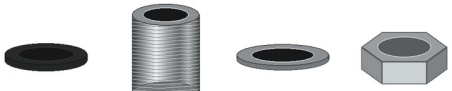

Gövde sabitleme seti
Contayı üste, pulu ve somunu alta takın.



Arıtma bağlantısı
Cihazın çıkışına uygun adaptörü seçin.



Özel T adaptör ve ara hortum
İki hattı spiral başlığa bağlar.



Karşı ağırlık
Spiral hortumun işaretli yerine takın.

Montaj deliği Ø35 mm

Gövde altı, örnek montaj çiziminden alınmıştır. Uçları kit üzerindeki işaretlerle eşleştirin.

Tezgâh altında bağlantı

Bağlantı uçları nasıl eşleşir?

Kesik çizgiler, montajda hangi iki ucun birleşeceğini gösterir.

Ø35 mm · Tek montaj deliği

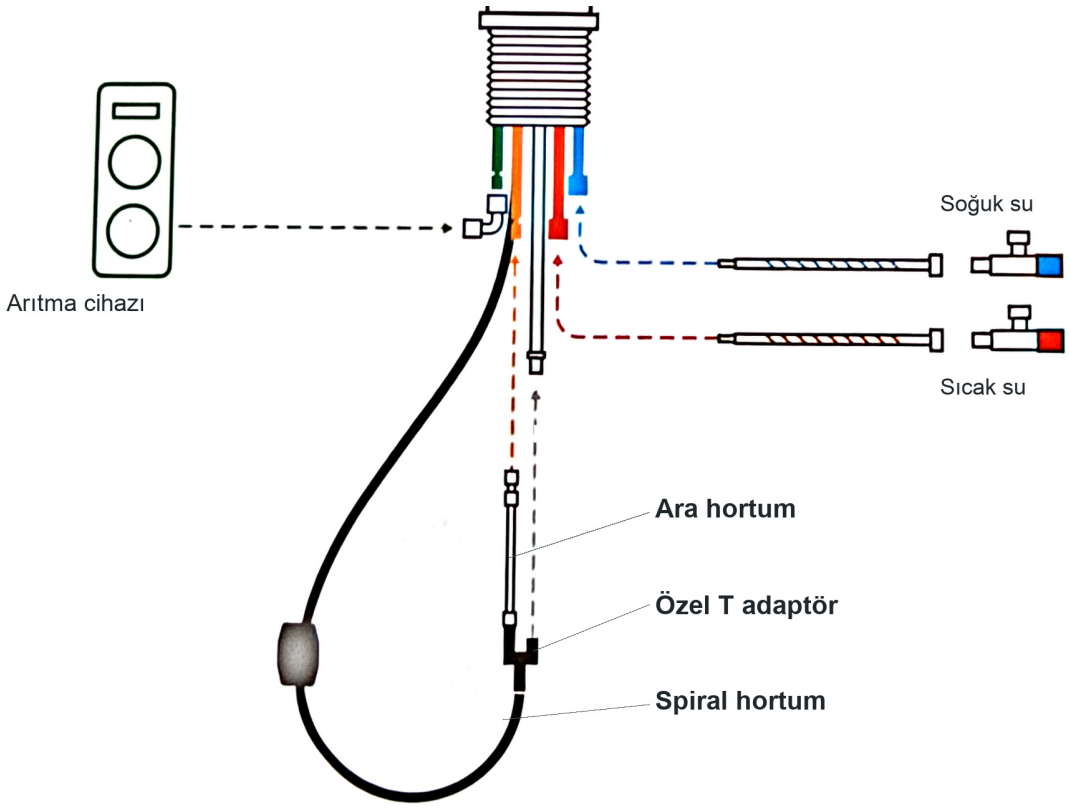

T adaptör neden var?

Şebeke suyu ve arıtılmış su, aynı çekilebilir başlıktan kullanılır.
T adaptör, gövdeden gelen iki hattı başlığın spiral hortumuna bağlar.

Sırayla bağlayın

1 Suyu kapatın.

Sıcak, soğuk ve arıtma vanalarını kapatın. Basıncı boşaltın. Besleme hatlarını temiz su gelene kadar kovaya akıtın ve vanaları tekrar kapatın.

2 Bataryayı sabitleyin.

Hortumları Ø35 mm delikten geçirin. Taban contasını oturtun. Pulu ve somunu alttan takın. Gövdeyi dönmeyecek şekilde sıkın.

3 Üç su kaynağını bağlayın.

Örgülü hortumları sıcak ve soğuk vanalara bağlayın. Arıtma cihazının temiz su çıkışını bataryanın arıtma girişine bağlayın. Uçların işaretlerini kontrol edin.

4 Başlığın hortumunu bağlayın.

Ara hortumu ve karşılık gelen başlık hattını T'ye bağlayın. Spiral ucunu takıp kilidini kontrol edin. Karşı ağırlığı hortumdaki işarete takın.

5 Su akışını ve sızıntıyı sınayın.

Vanaları yavaşça açın. Üç suyu ayrı ayrı çalıştırın. Akışta ve kapalıyken ek yerlerini kuru kâğıtla kontrol edin. Başlığı çekip geri alın. 4025'te duşlama modlarını da deneyin. Sızıntıda vanaları kapatın.